CARACTERISTIQUES TECHNIQUES

ROULEAUX TANDEMS VIBRANTS

BW 80 AD-5, BW 90 AD-5, BW 100 ADM-5

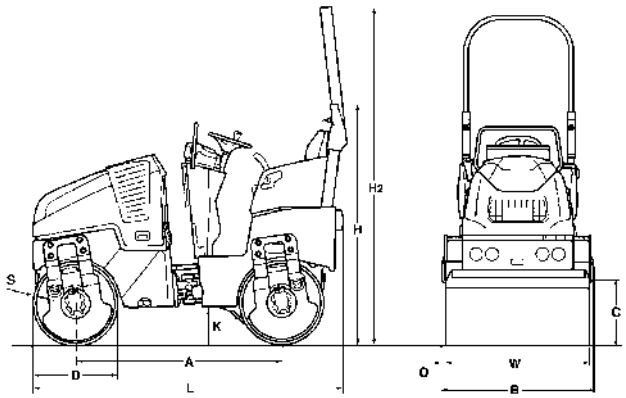

Dimensions en mm

	A	B	C	D	H	H2	K	L	O	S	W
BW 80 AD-5	1508	856	433	580	1627	2304	255	2194	28	13	800
BW 90 AD-5	1508	956	433	580	1627	2304	255	2194	28	12	900
BW 100 ADM-5	1508	1056	433	580	1627	2304	255	2194	28	12	1000

Volume(s) d'expédition en m3	sans arceau	avec arceau
BW 80 AD-5	3,056	4,327
BW 90 AD-5	3,413	4,833
BW 100 ADM-5	3,770	5,338

Modèle	Rendement (m3/h) pour l'épaisseur de couche conseillée en terrassement		
	Gravier, sable	**Sol mixte**	**Limon, argile**
BW 80 AD-5	60-110	42-85	33-65
BW 90 AD-5	70-120	45-90	35-70
BW 100 ADM-5	75-140	50-100	36-70

Modèle	Rendement (t/h) pour des épaisseurs différentes de couches d'enrobés		
	2-4 cm	**6-8 cm**	**10-14 cm**
BW 80 AD-5	10-30	25-45	35-70
BW 90 AD-5	15-30	30-50	40-80
BW 100 ADM-5	15-40	35-60	50-90

Caracteristiques Techniques		BOMAG BW 80 AD-5	BOMAG BW 90 AD-5	BOMAG BW 100 ADM-5
Poids				
Poids de service CECE	kg	1.550	1.600	1.700
Charge moyenne linéaire stat. CECE	kg/cm	9,7	8,9	8,5
Poids max. de service	kg	1.900	1.900	1.900
Dimensions				
Largeur de compactage	mm	800	900	1.000
Rayon de braquage intérieur	mm	2.080	2.030	1.980
Caracteristiques de marche				
Vitesse	km/h	0- 10,0	0- 10,0	0- 10,0
Vitesse de travail avec vibration	km/h	0- 10,0	0- 10,0	0- 10,0
Aptitude max. en pente sans/avec vibr.	%	40/30	40/30	40/30
Entrainement				
Fabricant du moteur		Kubota	Kubota	Kubota
Type de moteur		D 902	D 902	D 902
Norme sur les gaz d'échappement		Stage V / TIER4f	Stage V / TIER4f	Stage V / TIER4f
Refroidissement		eau	eau	eau
Nombre de cylindres		3	3	3
Puissance ISO 14396	kW	15,1	15,1	15,1
Puissance SAE J 1995	hp	20,2	20,2	20,2
Régime du moteur	min-1	3.000	3.000	3.000
Palier de régime 1	min-1	2.100	2.100	2.100
Palier de régime 2	min-1	3.000	3.000	3.000
Equipement électrique	V	12	12	12
Cylindre motorisé		av + ar	av + ar	av + ar
Freins				
Frein de service		hydrost.	hydrost.	hydrost.
Frein de parking		hydroméc.	hydroméc.	hydroméc.
Direction				
Système de direction		artic.oscil.	artic.oscil.	artic.oscil.
Mode de direction		hydrost.	hydrost.	hydrost.
Angle de braquage / d'oscillation +/- .	grad	33/8	33/8	33/8
Marche en crabe	mm	0- 50	0- 50	0- 50
Systeme de vibration				
Cylindre vibrant		av + ar	av + ar	av + ar
Entraînement		hydrost.	hydrost.	hydrost.
Fréquence	Hz	42/63	42/63	42/63
Amplitude	mm	0,50	0,50	0,40
Force centrifuge	kN	7/17	8/17	8/17
Dispositif d'arrosage				
Mode d'arrosage		pression	pression	pression
Capacites				
Carburant	l	30,0	30,0	30,0
Eau	l	100,0	100,0	100,0

Sous réserve de modifications techniques. Les machines peuvent être illustrées aves des options.

Equipements standards

- ☑ Entraînement hydrostatique de la translation et de la vibration
- ☑ Moteurs de translation en série
- ☑ 2 racleurs par cylindre, maintenus par ressort et rabattables
- ☑ Arrosage sous pression avec temporisation
- ☑ Levier de commande multifonction
- ☑ Affichage multifonctions, avec compteur d'heures de service
- ☑ Indication du niveau d'eau
- ☑ Arrêt d'urgence
- ☑ Commutateur variable vibration
- ☑ Intelligent Vibration Control (IVC)
- ☑ Compartiment de rangement intégré
- ☑ Siège conducteur réglable
- ☑ Contacteur de siège
- ☑ Protection anti-vandalisme
- ☑ 12V Prise
- ☑ Eclairage travail avant et arrière
- ☑ Alarme de recul
- ☑ ?illets d'amarrage, galvanisés
- ☑ Anneau d'élinguage central
- ☑ Capot du moteur verrouillable en matériau composite
- ☑ Interrupteur de batterie

Equipements en option

- ☐ Arceau ROPS et ceinture de sécurité
- ☐ * ROPS rabattable avec ceinture de sécurité
- ☐ Pare-soleil, rabattable avec ROPS
- ☐ Double levier de roulement
- ☐ Chauffage de siège
- ☐ ECONOMIZER avec indicateur de la température des enrobés
- ☐ Affichage de la température
- ☐ BOMAG TELEMATIC
- ☐ Antivol
- ☐ Clignotants à l'avant et l'arrière
- ☐ Gyrophare
- ☐ Eclairage supplémentaire pour ROPS
- ☐ Huile biologique
- ☐ Peinture couleur spéciale
- ☐ Dispositif de chanfreinage
- ☐ Raccord pour marteau pneumatique
- ☐ Avertisseur sonore de recul avec technologie large bande
- ☐ ECOSTOP
- ☐ Rétroviseurs extérieurs
- ☐ Tuyau d?aspiration antigel
- ☐ Kit support de tablette
- ☐ Interface JOBLINK pour les techniques de mesure
- ☐ Adaptateur Bluetooth JOBLINK
- ☐ Support d'antenne GPS pour BOMAP

* Série pour livraison conforme aux normes CE (pour pays de l'Union Euro

BOMAG
Hellerwald
D-56154 Boppard
B.P. 5162
D-56149 Boppard
Tél. (0)6742 - 1000
Fax (0)6742 - 3090

BOMAG
FAYAT GROUP